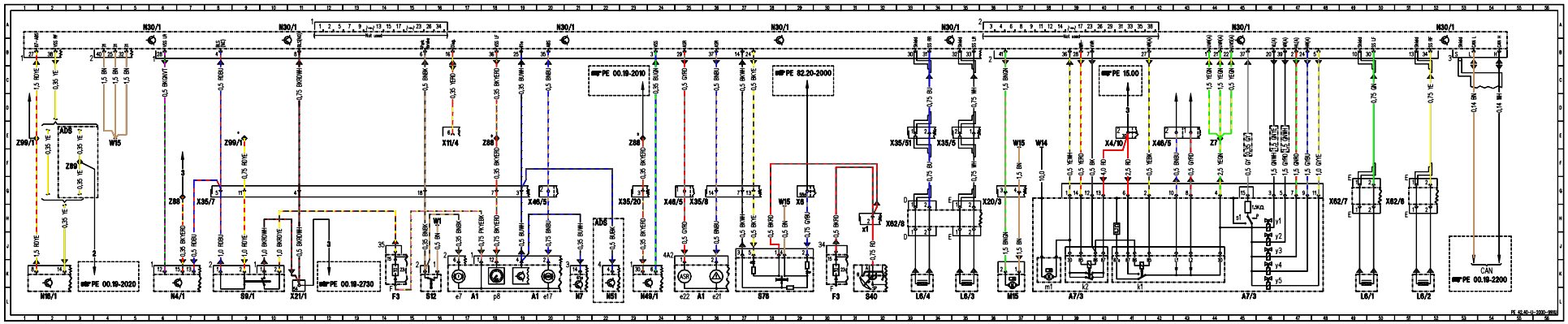
N30/1
PE 00.19-2010
PE 82.20-2000
PE 15.00
PE 00.19-2020
PE 00.19-2730
PE 00.19-2200
CAN
N16/1
N4/1
S9/1
X21/1
F3
S12
A1
N7
N51
N49/1
S76
S40
L6/4
L6/3
M15
A7/3
L6/1
L6/2
X35/7
X46/5
X35/20
X35/51
X35/5
X20/3
X62/8
X62/7
X62/6
X11/4
X4/10
Z99/1
Z88
Z89
W15
W14
W1
X6
X1
Z7
ADS
PE 42.40-U-2000-9950